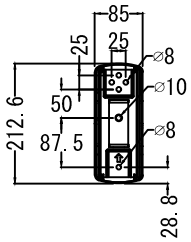

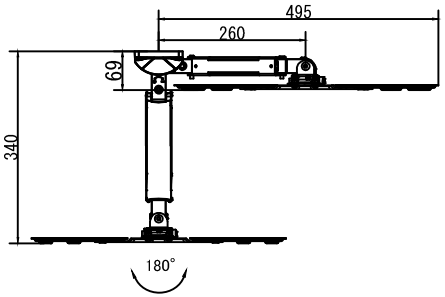

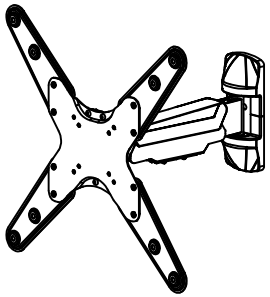

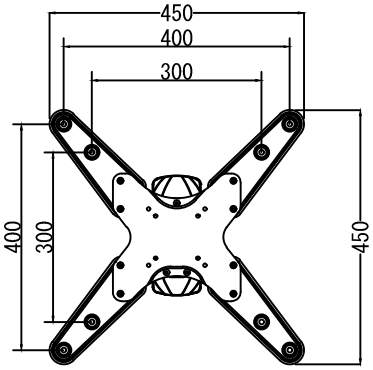

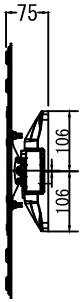

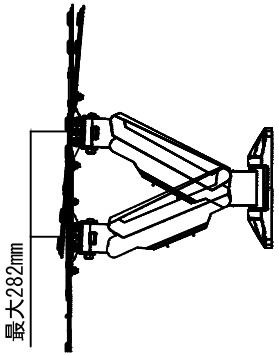

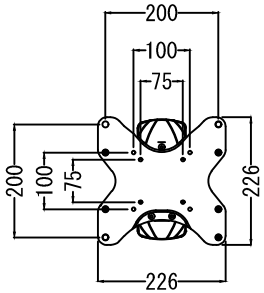

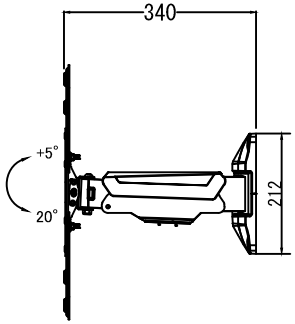

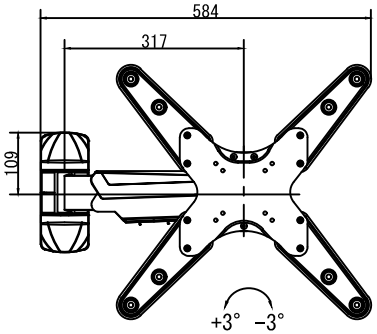

仕様			
用途 適用	液晶/プラズマTV壁掛け用	VESA	W 400mm～75mm
	23～55型		H 400mm～75mm
	ブラック		
	木柱またはコンクリートブロック		
取付場所 耐荷重	30Kg	本体 幅	450mm
	+5° −15°	奥行	340mm～75mm
可動 水平角度微調整 首振り	180°	高さ	450mm
	+3° −3°	本体重量	3.9Kg

名称	JWG-M38B壁掛金具外観図			図番	jwgm38b20200908mo
単位	mm	検図		作成	2020/09/08
Ver	Ver4	協和コスモ株式会社			